MADE IN ITALY

# LOGIC

PLATAFORMA SALVAESCALERAS PARA ESCALERAS RECTAS

extroma®
solutions in motion

El funcionamiento con **baterías recargables** permite utilizar la plataforma Logic incluso en caso de falta de corriente, y el **plegado automático de la peana y de los brazos de protección** siempre incluido, permite un uso plenamente autónomo y sencillo. Logic se ha diseñado para ser instalado tanto a la interior como a la intemperie, y gracias al sistema modular de las guías, está **disponible para ser entregado en pocos días**.

Logic garantiza una **ocupación mínima** incluso en posición de plegado.

**Botoneras portátiles** para llamar la plataforma y enviarla a la posición de descanso.

**Asiento plegable** para permitir el uso por personas sentadas.

**Mando adicional** con cable espiralado para ayudante.

1. La **botonera Touch** permite el movimiento ergonómico de bordo, apoyando los dedos o el palmo de la mano sobre las flechas luminosas de subida y bajada, sin tener que presionar.
2. La **luz de sobrecarga** y el indicador acústico y luminoso de desplazamiento garantizan el cumplimiento de la normativa vigente y la máxima seguridad de utilizo, tanto en lugar público como privado.
3. El **sistema electrónico innovador** permite tener constantemente controlado el estado de funcionamiento, facilita considerablemente el **diagnóstico** y permite al encargado personalizar los principales parámetros según las necesidades del usuario, en cualquier momento.

# CARACTERÍSTICAS TÉCNICAS **LOGIC**

Plataforma totalmente abierta (embarque/ desembarque en la planta baja)

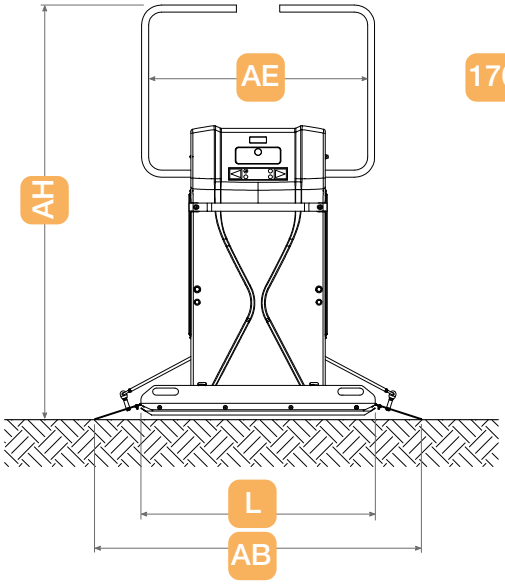


Plataforma abierta con fijación con postes

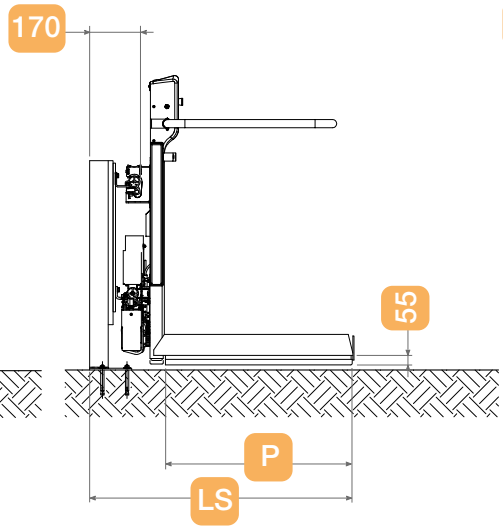


Plataforma plegada con fijación a pared

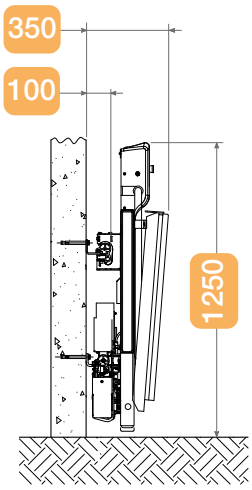


| Dimensiones plataforma (LxP) | | 750x600 | 750x650 | 750x700 | 850x700 | 1000x800 | 1250x800 |
|---|---|---|---|---|---|---|---|
| **AB** | Ancho total plataforma | 1165 | 1165 | 1165 | 1265 | 1400 | 1650 |
| **AE** | Ancho útil entre brazos | 745 | 745 | 745 | 825 | 975 | 1225 |
| **AH** | Altura plataforma abierta | 1640 | 1690 | 1690 | 1690 | 1765 | 1765 |
| **LS** | Ancho min. escalera (fijación a pared) (*) | 850 | 900 | 950 | 950 | 1050 | 1050 |
| **LS** | Ancho min. escalera (fijación con postes) (*) | 920 | 970 | 1020 | 1020 | 1120 | 1120 |
| **(*)** | Añadir 25 mm en caso de acceso frontal | | | | | | |

| Datos técnicos | |
|---|---|
| Capacidad máxima | 250 Kg (300 opt.) |
| Velocidad | 0,10 m/s |
| Inclinación | 0°-45° |
| Tensión | 100-240Vac 50-60Hz |
| Tensión nominal | 24 V DC |
| Potencia máxima a bordo máquina | 0,54 kW |
| Sistema de soft-start y soft-stop | de serie |

| Acabado | |
|---|---|
| Plataforma (*) | Gris Oscuro (tono similar a RAL 7011) |
| Fijaciones (*) | RAL 9006 |
| Guías | Alluminio plata |
| (*) Otro color RAL disponible bajo pedido | |

Todas las medidas, indicadas en milímetros, y en general todas las informaciones de este documento tienen carácter indicativo. Extrema se reserva la facultad de modificar en cualquier momento y sin aviso previo las informaciones indicadas en este documento.


extrema
solutions in motion

**Extrema S.r.l.**
Via dell'Industria 2
46031 Bagnolo San Vito (MN) – I
Tel. (+39) 0376 252443
Fax (+39) 0376 251091
extrema.it


Rev.02 de 08/22

Para más información, visite **extrema.it**